PRZEKRÓJ A-A
SKALA 1:50

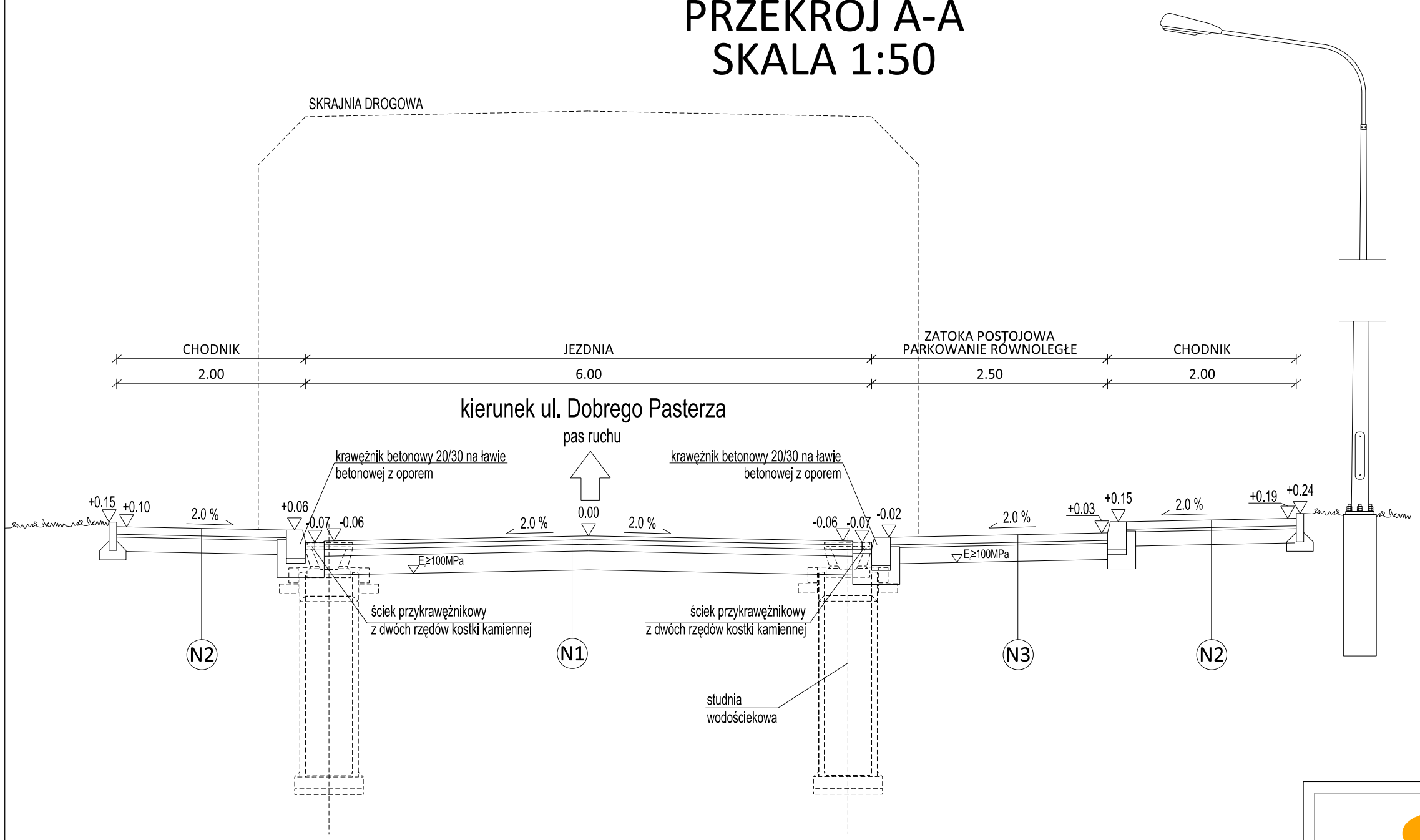

Szczegół A
SKALA 1:25

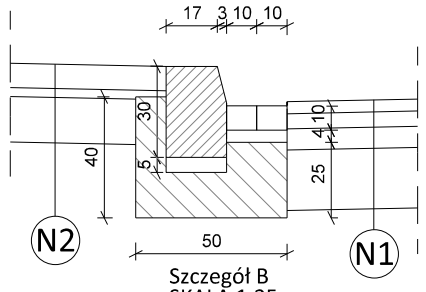

Szczegół B
SKALA 1:25

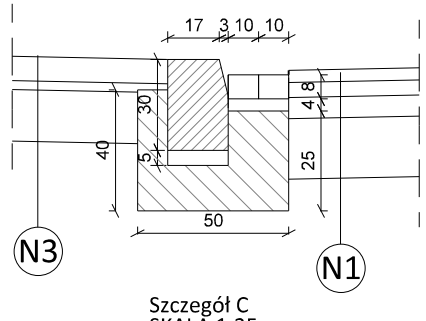

Szczegół C
SKALA 1:25

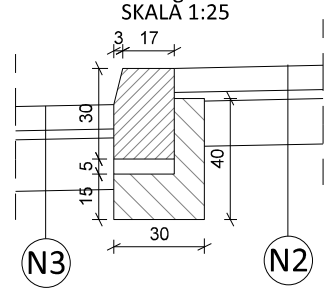

Szczegół D
SKALA 1:25

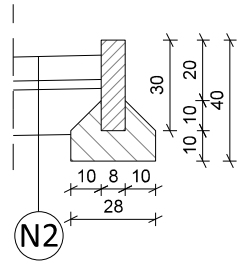

	KONSTRUKCJA N1
4 cm	Warstwa ścieralna z betonu asfaltowego
5 cm	Warstwa wiążąca z betonu asfaltowego
7 cm	Podbudowa zasadnicza z betonu asfaltowego
20 cm	Podbudowa zasadnicza z kruszywa kamiennego łamanego stab. mech. 0/31,5 mm
	grunt G1
36 cm	RAZEM

	KONSTRUKCJA N2
8 cm	Warstwa ścieralna z betonowej kostki brukowej - kolor szary
3 cm	Podsypka cementowo-piaskowa 1:4
15 cm	Podbudowa zasadnicza z kruszywa kamiennego łamanego stab. mech. 0/31,5 mm
	Grunt G1
26 cm	RAZEM

	KONSTRUKCJA N3
8 cm	Warstwa ścieralna z betonowej kostki brukowej - kolor szary
3 cm	Podsypka cementowo-piaskowa 1:4
17 cm	Podbudowa zasadnicza z kruszywa kamiennego łamanego stab. mech. 0/31,5 mm
	Grunt G1
28 cm	RAZEM

	KONSTRUKCJA N4
25 cm	Warstwa ścieralna z betonu C35/45 w kolorze czerwonym
18 cm	Podbudowa z chudego betonu C8/10
20 cm	Podbudowa z krusz. łam. stab. mechanicznie 0/63
	Grunt G1
63 cm	RAZEM

DROPROJEKT Łukasz Jordanek
ul. Bobrzyńskiego 43/30
30-348 Kraków
tel. kom: 503-090-802
www.droprojekt.pl
biuro@droprojekt.pl

Inwestor	ZJKiT ZARZĄD INFRASTRUKTURY KOMUNALNEJ I TRANSPORTU	Nr umowy	1203/ZIKiT/2016
Nazwa inwestycji	Rozbudowa ul. Łepkowskiego		
Rodzaj projektu	PROJEKT BUDOWLANY	Data	12.2016
Tytuł rysunku	PRZEKROJE NORMALNE		
Branża	DROGOWA	Skala 1:50	Nr rys. 3.1

Funkcja	Imię i nazwisko	Specjalność	Nr uprawnień	Podpis
Projektant	mgr inż. Łukasz Jordanek	drogowa	MAP/0106/ POOD/08	
Sprawdzający	mgr inż. Przemysław Dybał	drogowa	MAP/0006/ POOD/11	

Uwaga: PRAWA AUTORSKIE ZASTRZEŻONE (DZ.U. NR 24.POZ.83 Z DNIA 23.02.1994)- DOKONYWANIE ZMIAN, POPRAWEK, SKREŚLEŃ ORAZ KOPIOWANIE I ROZPOWSZECHNIANIE BEZ ZGODY JEDNOSTKI AUTORSKIEJ JEST NIEDOZWOLONE.